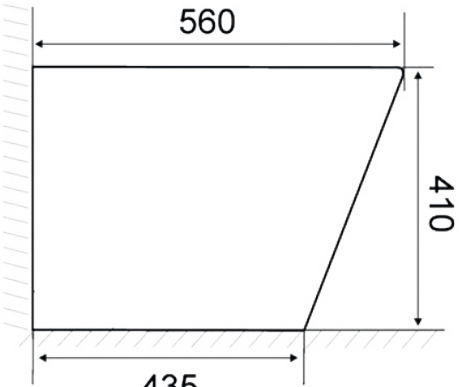
560
410
435

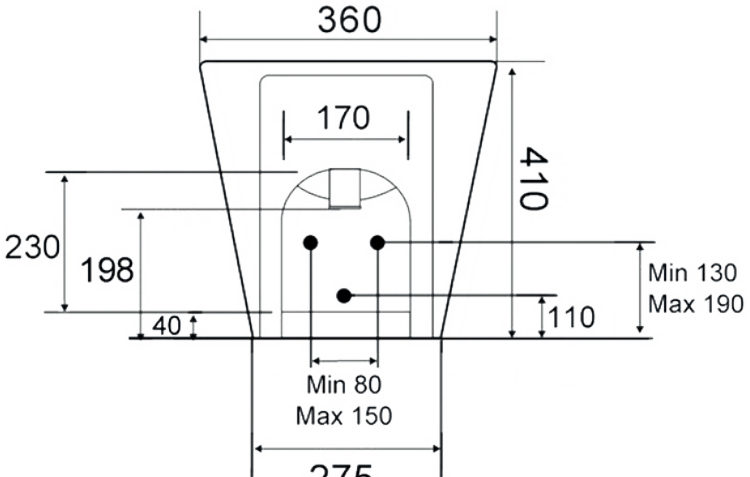
360
170
410
230
198
40
110
Min 130
Max 190
Min 80
Max 150
275

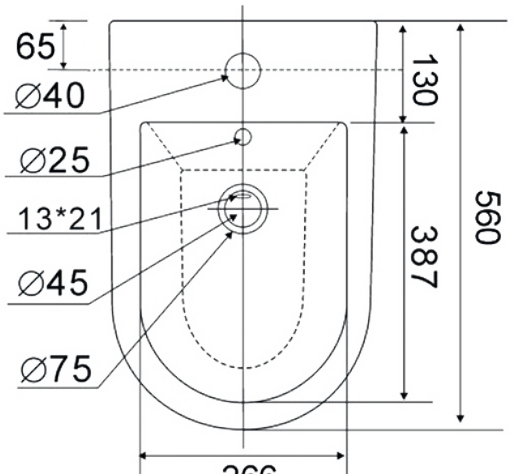
65
∅40
∅25
13*21
∅45
∅75
130
387
560
266