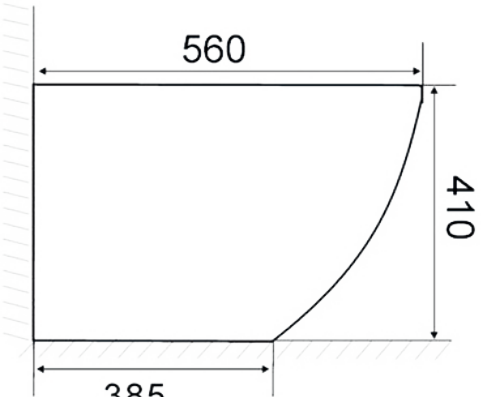
560
410
385

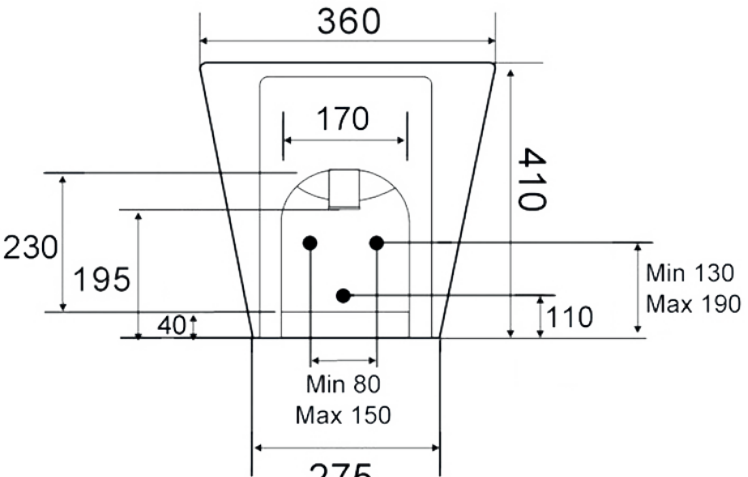
360
170
410
230
195
40
110
Min 130
Max 190
Min 80
Max 150
275

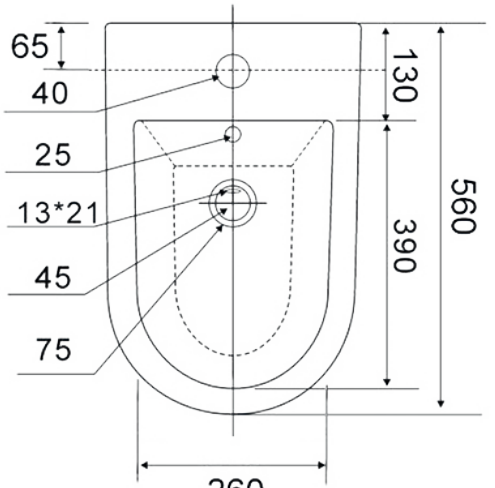
65
40
25
13*21
45
75
130
390
560
260