Caratteristiche Tecniche
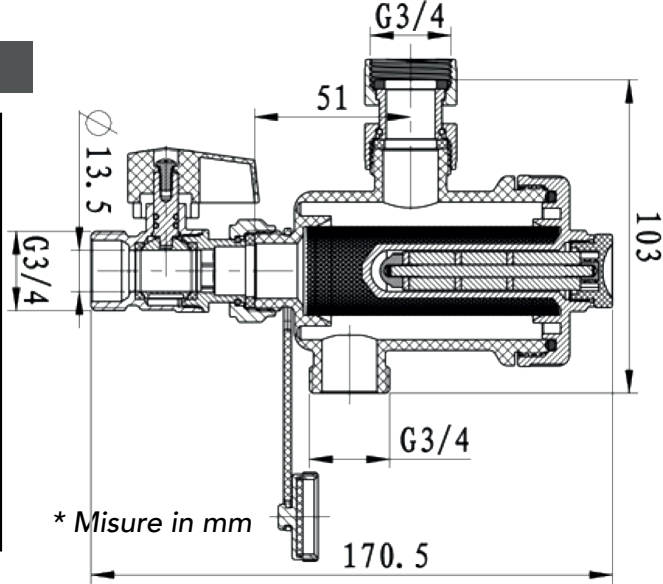
Fluidi compatibili	Acqua; Acqua + glicole 50%Max
Pressione Max	3 Bar
Temperatura	0-90°C
Grado di filtrazione	800 µm
Potenza magnete	10000 GAUSS
Connessioni idrauliche	3/4” M. x 3/4”F.
Portata	Kv 5 m^3/h