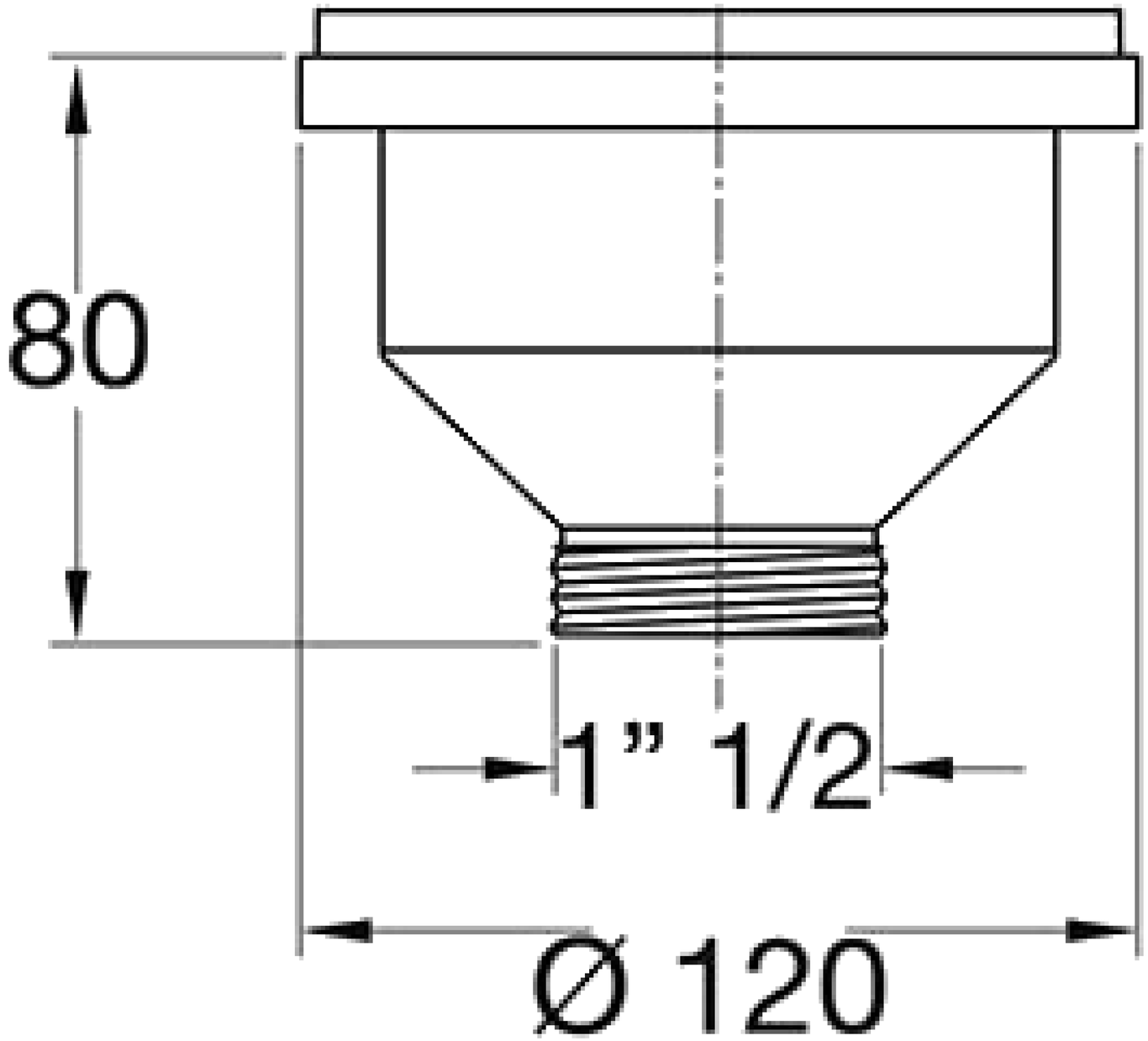
80
1" 1/2
Ø 120

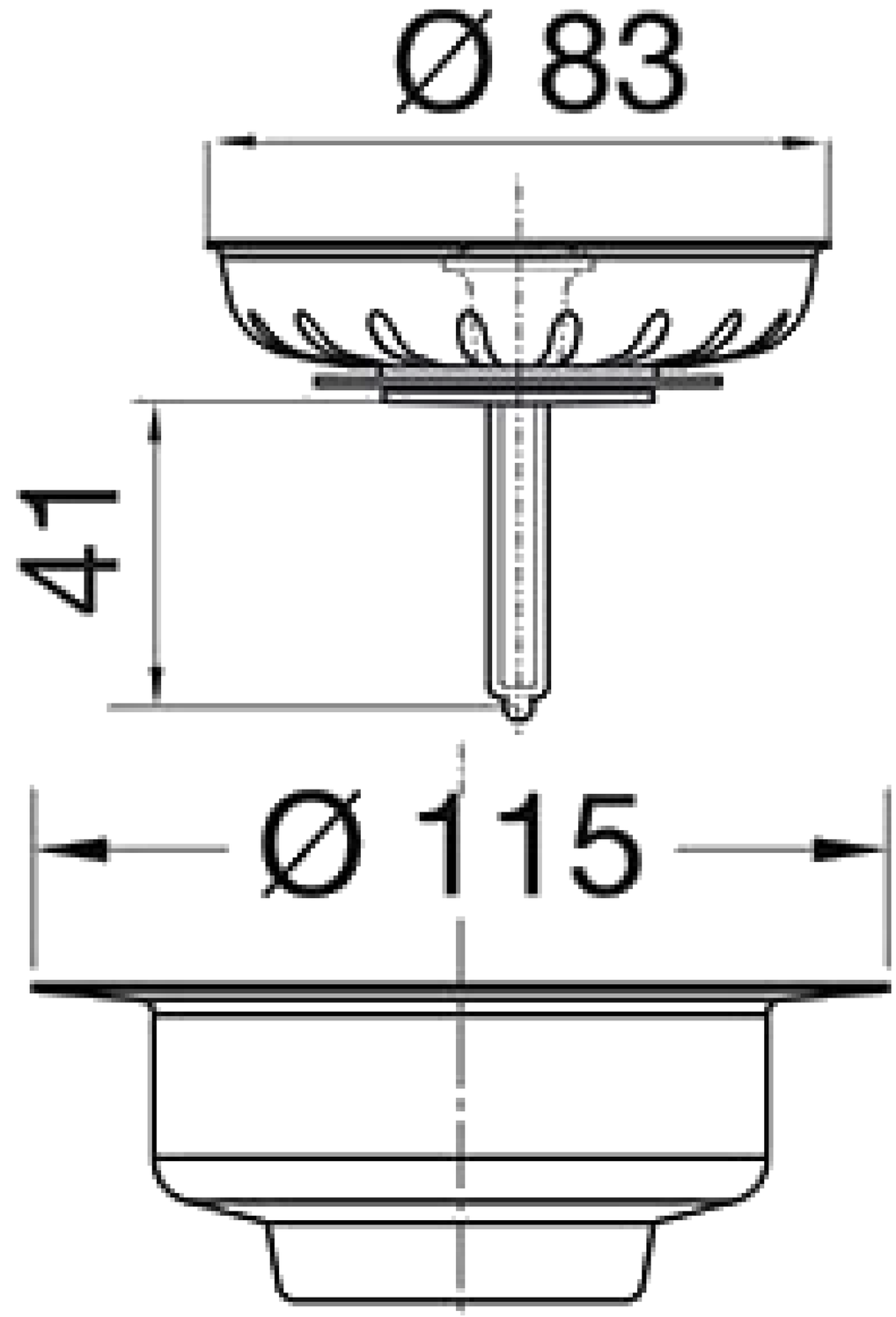
Ø 83
41
Ø 115