02208 RUBINETTO DOCCIA INCASSO TEMPORIZZATO

Codice	Descrizione	Rif.F.	UM	MV	CF	Prezzo
02208	1/2		NR	1	1	76,1400

Tempo di apertura standard 20/30 secondi. Vitone di ricambio 103A art. 02203

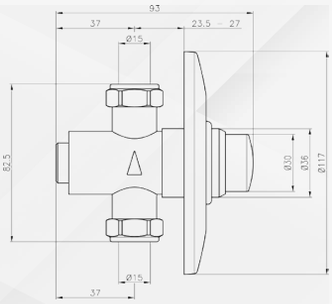

02209 MISCELATORE DOCCIA INCASSO TEMPORIZZATO

Codice	Descrizione	Rif.F.	UM	MV	CF	Prezzo
02209	1/2	9085	NR	1	1	167,3200

Tempo di apertura standard 20/30 secondi. Con funzione di miscelazione acqua calda e fredda. Lunghezza totale mm 120. Vitone di ricambio 108 art. 02205.

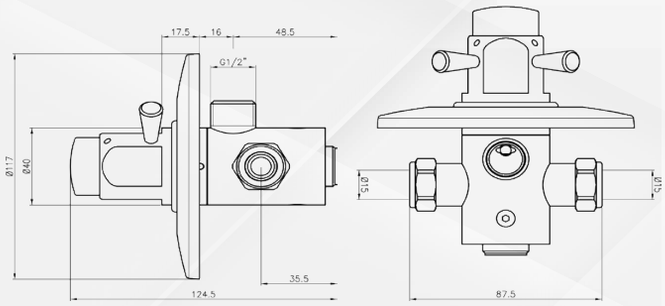

02210 RUBINETTO DOCCIA ESTERNO TEMPORIZZATO

Codice	Descrizione	Rif.F.	UM	MV	CF	Prezzo
02210	1/2		NR	1	1	78,9600

Tempo di apertura standard 20/30 secondi. Vitone di ricambio 103 art. 02201.

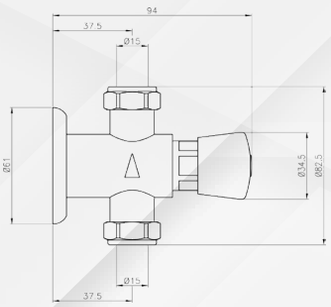

02211 MISCELATORE DOCCIA ESTERNO TEMPORIZZATO

Codice	Descrizione	Rif.F.	UM	MV	CF	Prezzo
02211	1/2	9086	NR	1	1	169,2000
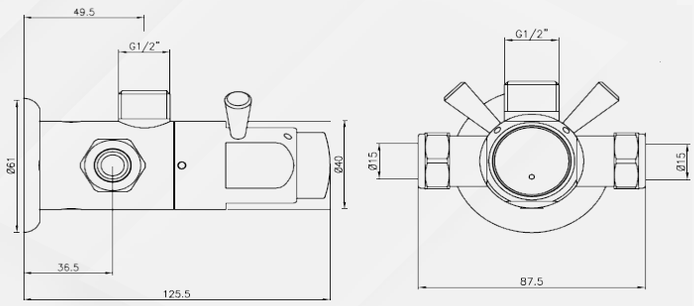
Tempo di apertura standard 20/30 sec. Vitone di ricambio 108 art. 02205.